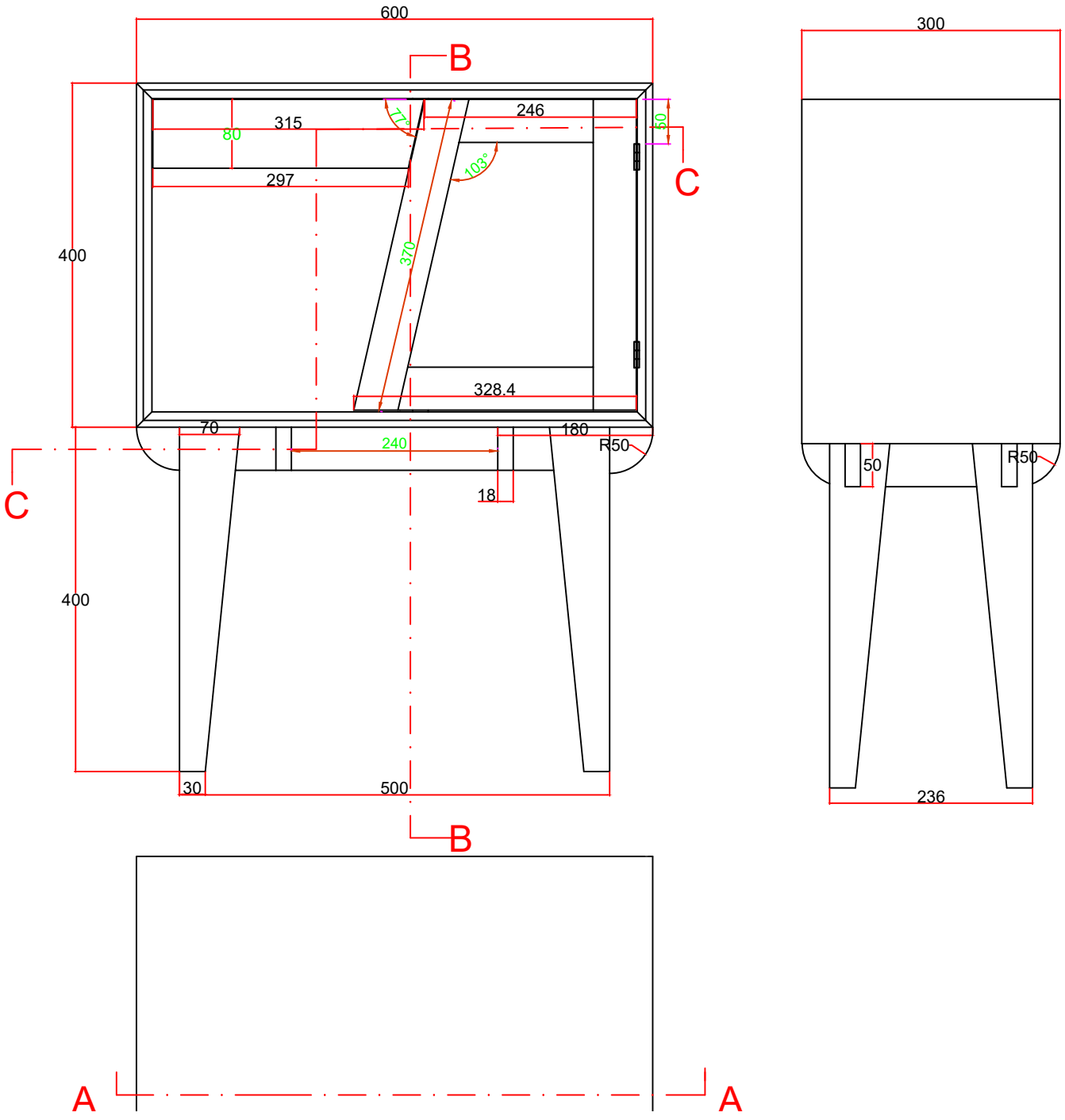
600
B
300
315
246
80
77°
50
C
297
103°
400
370
328.4
70
180
240
R50
C
18
50
R50
400
30
500
236
B
A
A